Genie®

Bruksanvisning

med underhållsinformation

First Edition
Fifth Printing
Part No. 52700SW

Z™-45/25 DC

Z™-45/25J DC

Viktigt

Läs igenom, lär dig och följ noga dessa säkerhetsföreskrifter och driftsinstruktioner innan maskinen tas i drift. Endast utbildad och auktoriserad personal har rätt att manövrera maskinen. Denna bruksanvisning bör betraktas som en permanent del av maskinen och ska alltid finnas till hands i maskinen. Om du har några frågor är du välkommen att kontakta Genie Industries.

Innehåll

Sida
Säkerhetsföreskrifter 1
Reglage 7
Inspektion före drift 10
Underhåll 12
Funktionstester 14
Arbetsplatsinspektion 19
Driftsinstruktioner 20
Transport 23
Dekaler 24
Specifikationer 26

Kontakta oss:

Internet: http://www.genielift.com
E-post: techpub@genieind.com

Genie Industries

Copyright © 1999 av Genie Industries

Första upplagan: Femte tryckningen, april 2002

”Genie” OCH ”Z” är registrerade varumärken som tillhör Genie Industries i USA och i många andra länder.

♻ Tryckt på returpapper L

Tryckt i USA

Säkerhetsföreskrifter

Fara

Att inte lyda anvisningarna och säkerhetsföreskrifterna i denna handbok kan leda till dödsfall eller allvarlig personskada.

Manövrera aldrig maskinen innan:

☑ Du har lärt dig och är väl förtrogen med principerna om hur maskinen ska manövreras på ett säkert sätt enligt denna bruksanvisning.

1 Undvik farliga situationer.

Bekanta dig med och förstå säkerhetsföreskrifterna noga innan du fortsätter till nästa avsnitt.

2 Utför alltid en inspektion före drift.

3 Utför alltid funktionstesterna innan maskinen tas i drift.

4 Inspektera arbetsplatsen.

5 Använd endast maskinen för avsett ändamål.

☑ Du har läst igenom, lärt dig och noga följer:

Tillverkarens anvisningar och säkerhetsföreskrifter —säkerhets-, och drifthandböcker och maskindekaler

arbetsgivarens säkerhetsföreskrifter och arbetsplatsens regler

tillämplig, gällande lagstiftning

☑ Du har fått den utbildning som krävs för att manövrera maskinen på ett säkert sätt.

SÄKERHETSFÖRESKRIFTER

Risk för elektriska stötar

Denna maskin är **inte** elektriskt isolerad och ger dig därför **inget** skydd mot elström.

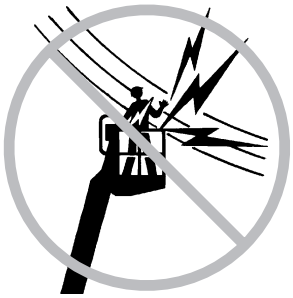

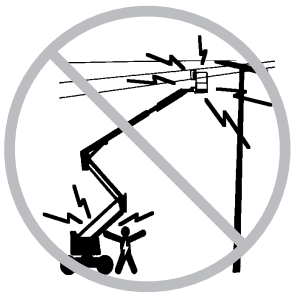

Håll ett säkert avstånd till elledningar och elanordningar enligt tillämplig lagstiftning och följande tabell.

Spänning Fas till fas	**Minsta Säkerhetsavstånd Meter**
0 till 300V	Undvik kontakt
300V till 50KV	3,1
50KV till 200KV	4,6
200KV till 350KV	6,1
350KV till 500KV	7,6
500KV till 750KV	10,7
750KV till 1000KV	13,7

Ta hänsyn till plattformens rörelser, elledningar som svänger eller hänger ner och se upp för starka eller byiga vindar.

Håll dig på avstånd från maskinen, om den kommit i kontakt med strömförande kraftledningar. Markpersonal eller personal på plattformen får inte röra vid eller manövrera maskinen förrän strömmen i ledningarna stängts av.

Använd aldrig maskinen som jordpunkt vid svetsarbeten.

Risk för vältning

Vikten hos personer och utrustning får inte överstiga plattformens maxkapacitet.

Maximal plattformskapacitet	227 kg
Max antal personer i maskinen	2

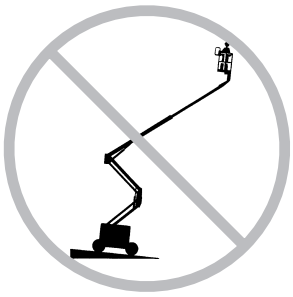

Höj inte och skjut inte ut bommen såvida inte maskinen står på en fast, horisontell yta.

Lutningslarmet skall ej användas som lutningsindikator. Lutningslarmet ljuder enbart i plattformen när maskinen befinner sig i en stark lutning.

Om lutningslarmet utlöses:
Skjut inte ut, snurra eller höj bommen över horisontalläget. Flytta maskinen till ett fast, plant underlag innan plattformen höjs. Om lutningslarmet ljuder när plattformen är upphöjd, dra mycket försiktigt in bommen och sänk ner plattformen. Snurra inte bommen medan den sänks. Flytta maskinen till ett fast, plant underlag innan plattformen höjs.

Använd aldrig plattformens manöverpanel till att frigöra en plattform som fastnat eller hakats fast eller vars normala rörelsemönster förhindras av en intilliggande byggnad/konstruktion. Ingen personal får finnas på plattformen när denna ska frigöras med hjälp av markreglagen.

Manövrera aldrig maskinen i stark eller byig vind. Öka inte plattformens yta eller belastning. Maskinens stabilitet minskar ju större yta som utsätts för vind.

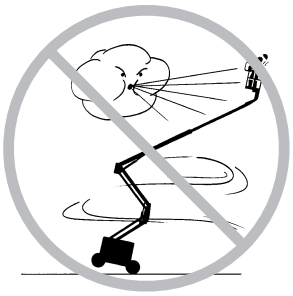

Var mycket försiktig och kör sakta med maskinen i infällt läge över ojämnt underlag, skräp eller ras/rivningsmassor, instabilt eller halt väglag eller nära håligheter och branta sluttningar.

Kör inte maskinen på eller nära ojämn terräng, instabila ytor eller andra farliga platser med bommen höjd eller utskjuten.

Tryck inte ifrån eller dra mot något föremål utanför plattformen.

Högsta tillåtna sidokraft - ANSI & CSA	667 N
Högsta tillåtna sidokraft - CE	400 N

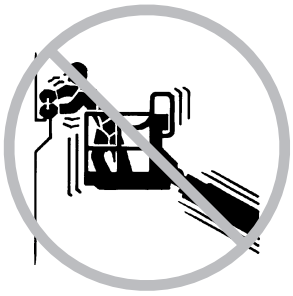

Ändra aldrig eller sätt ur stånd någon komponent som påverkar maskinens säkerhet eller stabilitet.

Sådana detaljer, som är av betydelse för maskinens stabilitet, får inte bytas ut mot detaljer av annan vikt eller med andra specifikationer.

Arbetsplattformen får aldrig modifieras eller ändras. Plattformsvikten, plattformens yta eller belastning kan öka om du monterar på verktygsfästen eller liknande på plattformen, fotlisterna eller skyddsräckena. Överhängande last får aldrig placeras eller fästas på någon del av plattformen.

Placera inte stegar eller byggnadsställningar på plattformen eller mot någon del av maskinen.

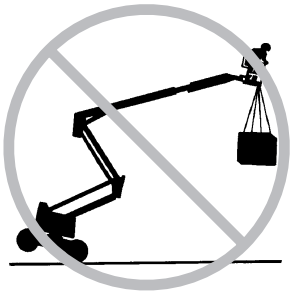

Använd inte maskinen på ett underlag eller fordon som är i rörelse eller är rörligt.

Kontrollera att samtliga däck är i gott skick, att luftfyllda däck har korrekt ringtryck och att kronmuttrarna är korrekt åtdragna.

SÄKERHETSFÖRESKRIFTER

Risk för fall

Personer i maskinen ska använda säkerhetsbälte eller sele och följa tillämplig, gällande lagstiftning. Sätt fast öglan i plattformens fäste.

Samtliga förare bör bära godkänd skyddshjälm vid manövrering av maskinen.

Sitt, stå eller klättra aldrig på plattformens skyddsräcken. Var noga med att alltid stå stadigt på plattformsgolvet.

Klättra aldrig ner från en höjd plattform.

Håll plattformens golv rent från skräp.

Sänk plattformsstången eller stäng grinden innan manövreringen påbörjas.

Risk för kollision

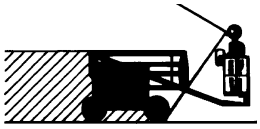

Ta hänsyn till begränsade siktförhållanden och döda vinklar när du kör eller manövrerar maskinen.

Ta hänsyn till bommens placering vid rotation av svängbordet.

Kontrollera arbetsplatsen med avseende på överliggande hinder eller liknande faror.

Var medveten om risken för klämskador när du håller i plattformens skyddsräcke.

Beakta och använd kör- och styrfunktionernas färgkodade riktningspilar som finns på plattformsreglaget och körchassit.

Sänk inte bommen förrän området därunder är fritt från personal och hinder.

Begränsa körhastigheten efter väglaget, trafikstockning, sluttning, personal i området och andra faktorer som kan orsaka påkörningsolyckor.

Se till att bommen inte kommer i vägen för en kran förrän kranens reglage först spärrats och/eller förebyggande åtgärder vidtagits för att förhindra eventuell kollision.

Spexa eller utför aldrig konstycken vid manövrering av maskinen.

Risk för kroppsskada

Använd aldrig maskinen om den läcker hydraulolja eller luft. Hydraulolja eller luft som läcker ut kan tränga igenom huden och/eller orsaka frätskador.

Manövrera alltid maskinen i välventilerade utrymmen för att undvika koloxidförgiftning.

Risk för komponentskador

Använd aldrig maskinen som jordpunkt vid svetsarbeten.

Risk för explosion och brand

Starta inte motorn om du känner lukten av, eller ser att det finns, gasol, bensin, diesel eller andra explosiva ämnen i närheten.

Tanka inte maskinen när motorn är igång.

Se till att tankning och batteriladdning sker i öppna, välventilerade utrymmen där ingen risk för gnistbildning eller brand finns. Rök aldrig i samband med dessa moment.

Använd inte maskinen på riskfyllda platser eller på platser där det kan finnas brännbara eller explosiva gaser eller partiklar.

Risker med skadade maskiner

Använd aldrig en maskin som skadats eller har funktionsfel.

Utför en noggrann inspektion av maskinen före drift och testa samtliga maskinfunktioner före varje arbetsskifts början. En maskin som är skadad eller inte fungerar korrekt ska omedelbart skyltas och tas ur drift.

Kontrollera att underhållet har utförts enligt anvisningarna i denna handbok och i *Genie Z-45/25 DC & Z-45/25J DC Reparationshandboken*.

Kontrollera att alla dekaler finns på maskinen och att de går att läsa.

Kontrollera att säkerhetshandboken, ansvarshandboken och bruksanvisningen är kompletta, går att läsa och förvaras i plattformens förvaringsfack.

Batterisäkerhet

Risk för brännskada

Batterierna innehåller syra. Bär alltid skyddskläder och skyddsglasögon när du hanterar batterier.

Undvik att spilla batterisyra eller komma i kontakt med den. Neutralisera batterisyraspill med natriumbikarbonat och vatten.

Explosionsrisk

Skydda batterierna från gnistbildning och öppen eld. Rök aldrig i närheten av batterier. Batterierna avger en explosiv gas.

Risk för elektriska stötar

Undvik kontakt med elektriska kontakter.

SÄKERHETSFÖRESKRIFTER

Dekalförteckning

Produktdekalerna för Genie använder symboler, färgkoder och signalord så att du ska känna igen följande:

Varningssymbol – används för att göra personalen uppmärksam på möjlig fara för personskador. Följ alla säkerhetsmeddelanden som följer efter denna symbol för att undvika personskador eller dödsolyckor.

⚠ FARA Röd – används för att påvisa förekomsten av en överhängande riskfylld situation som, om den inte undviks, kommer att leda till dödsfall eller allvarlig personskada.

⚠VARNING Orange – används för att påvisa förekomsten av en möjlig riskfylld situation som, om den inte undviks, skulle kunna leda till dödsfall eller allvarlig personskada.

⚠SE UPP Gul med varningssymbol – används för att påvisa förekomsten av en möjlig riskfylld situation som, om den inte undviks, skulle kunna leda till måttlig eller lindrig personskada.

SE UPP Gul utan varningssymbol – används för att påvisa förekomsten av en möjlig riskfylld situation som, om den inte undviks, skulle kunna leda till skada på egendom.

OBSERVERA Grön – används för att påvisa anvisningar för drift eller underhåll.

Reglage

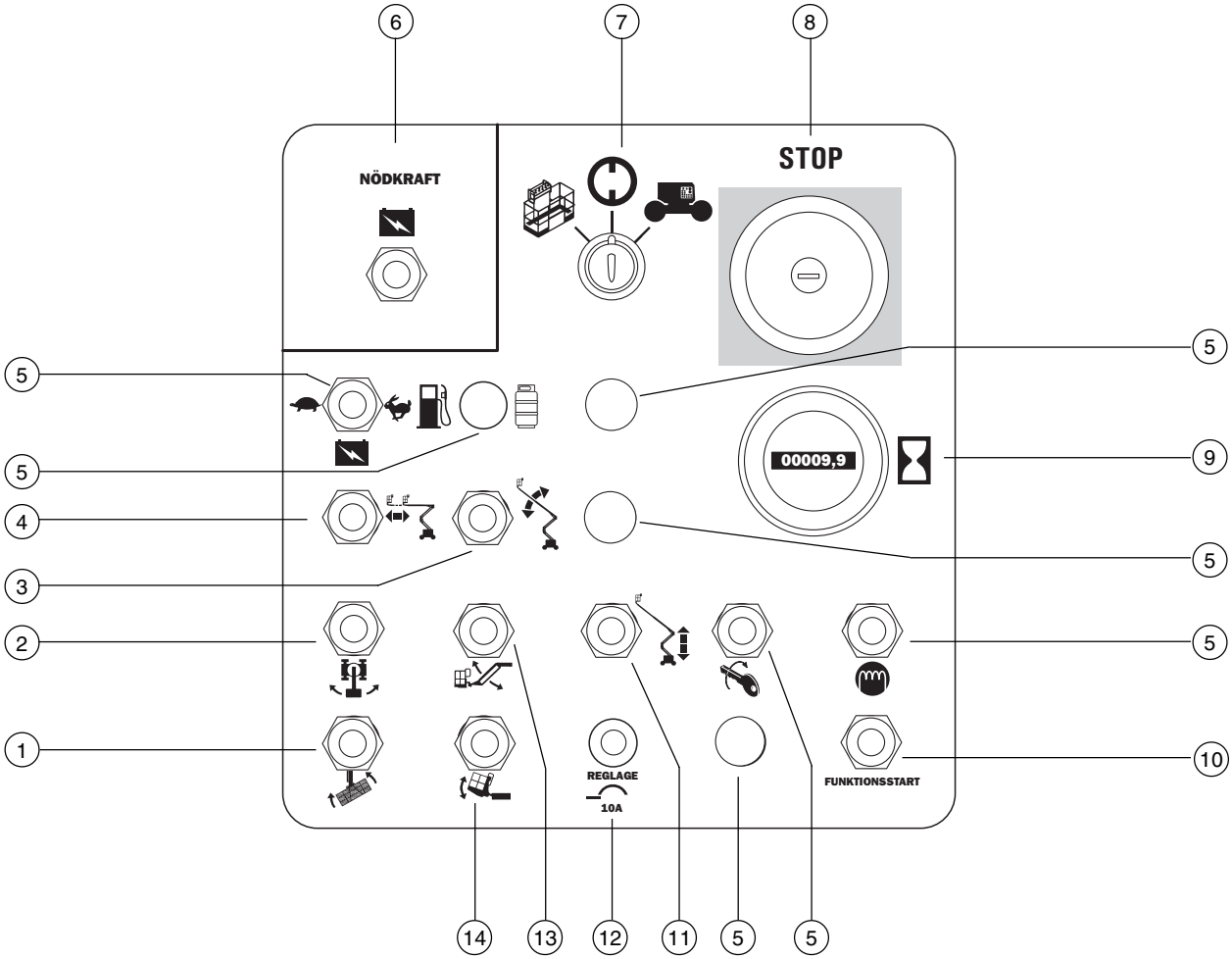

Manöverpanel mark

1 Plattformsrotationsbrytare
2 Omkopplare för svängbordsrotation
3 Brytare för överbom upp/ner
4 Omkopplare för överbom ut/in
5 Används inte
6 Nödkraftknapp
7 Nyckelomkopplare för val av plattform/från/mark
8 Röd nödstoppsknapp
9 Timräknare
10 Funktionsstartknapp
11 Omkopplare för underbom upp/ner
12 10A brytare för elektriska reglerkretsar
13 Z-45/25J DC modeller: Brytare för jibb upp/ner
14 Plattformsnivåbrytare

REGLAGE

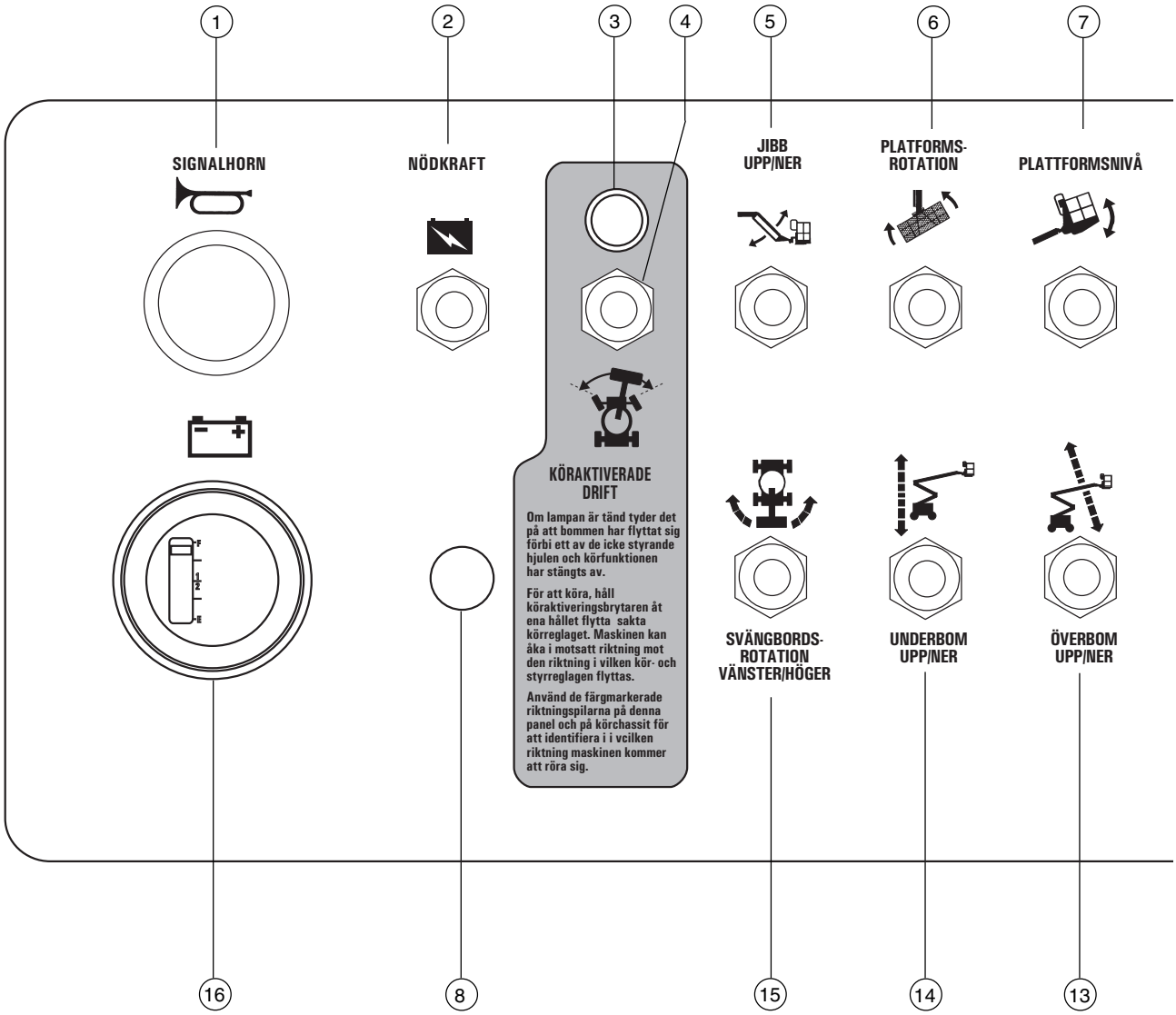

Plattformens manöverpanel

1 Signalhornsknapp

2 Nödkraftknapp

3 Varningslampa för köraktivering

4 Brytare för kontroll av körriktning

5 Z-45/25J DC modeller: Brytare för jibb upp/ner

6 Plattformsrotationsbrytare

7 Plattformsnivåbrytare

8 Används inte

9 Röd nödstoppsknapp

10 Proportionellt reglage för körfunktion och tumvippomkopplare för styrfunktion

11 Bomfunktionens hastighetsstyrenhet

12 Omkopplare för överbom ut/in

REGLAGE

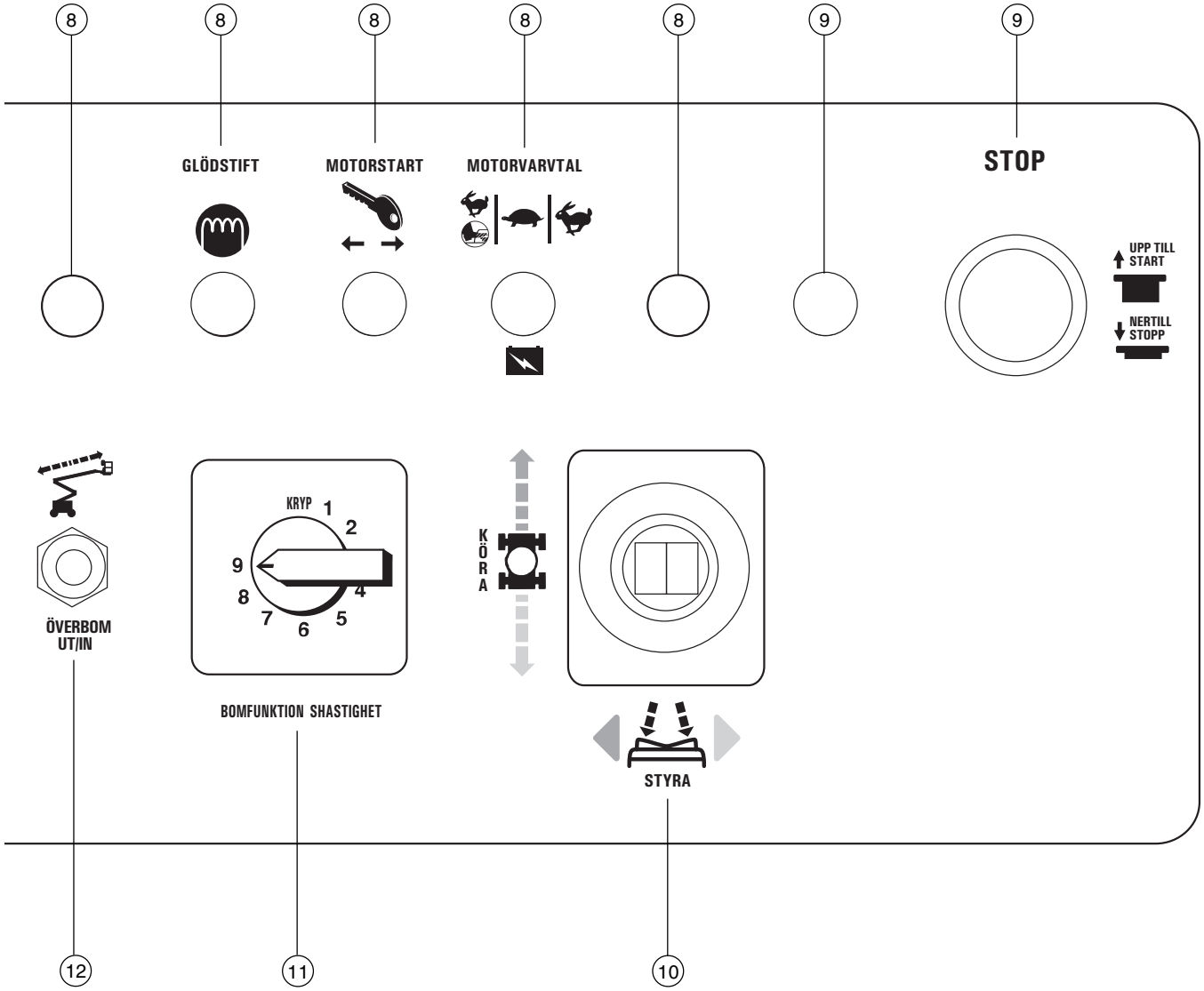

13 Brytare för överbom upp/ner

14 Omkopplare för underbom upp/ner

15 Omkopplare för svängbordsrotation vänster/höger

16 Batteriladdningsindikator

Inspektion före drift

Manövrera aldrig maskinen innan:

☑ Du har lärt dig och är väl förtrogen med principerna om hur maskinen ska manövreras på ett säkert sätt enligt denna bruksanvisning.

1 Undvik farliga situationer.

2 Utför alltid en inspektion före drift.

Lär dig att utföra en inspektion före drift innan du fortsätter till nästa avsnitt.

3 Utför alltid funktionstesterna innan maskinen tas i drift.

4 Inspektera arbetsplatsen.

5 Använd endast maskinen för avsett ändamål.

Grundregler

Det åligger föraren att utföra en inspektion och rutinunderhåll före drift.

Inspektionen före drift är en visuell kontroll, som föraren utför före varje arbetsskifts början. Syftet med inspektionen är att upptäcka om något är fel med maskinen, innan föraren utför funktionstesterna.

Inspektionen före drift bidrar också till att avgöra om rutinunderhåll krävs. Föraren får bara utföra det rutinunderhåll som finns angivet i denna handbok.

Titta på listan på nästa sida och kontrollera varje sak och plats så att det inte gjorts några ändringar, att inget är skadat eller sitter löst och att inga delar fattas.

En skadad eller modifierad maskin får aldrig användas. Om du upptäcker en skada på maskinen eller en avvikelse från levererat skick, måste maskinen märkas ut och tas ur drift.

Maskinen får endast repareras av en auktoriserad reparatör och enligt tillverkarens specifikationer. Efter varje reparation måste föraren åter utföra en inspektion före drift innan funktionstesterna genomförs.

Schemalagda underhållsinspektioner ska utföras av auktoriserade reparatörer enligt tillverkarens specifikationer och föreskrifterna i ansvarshandboken.

Inspektion före drift

- ❏ Kontrollera att bruksanvisningen, säkerhets- och ansvarshandboken är kompletta, går att läsa och förvaras i plattformens förvaringsfack.
- ❏ Kontrollera att alla dekaler finns på maskinen och att de går att läsa. Se avsnittet Dekaler.
- ❏ Kontrollera så att det inte finns hydrauloljeläckage och att hydrauloljenivån är korrekt. Fyll på olja vid behov. Se avsnittet Underhåll.
- ❏ Kontrollera att batteriet inte läcker och att batteriets vätskenivå är korrekt. Fyll på destillerat vatten vid behov. Se avsnittet Underhåll.
- ❏ Kontrollera att ringtrycket är korrekt. Pumpa däcken vid behov. Se avsnittet Underhåll.

Kontrollera att följande komponenter eller områden inte har skadats, är felaktigt monterade eller saknas:

- ❏ Elkomponenter, ledningsdragning och elektriska ledningar
- ❏ Hydraulaggregat, slangar, kopplingar, cylindrar och ventilblock
- ❏ Hydrauloljetankar
- ❏ Kör- och vridbordsmotorer och drivknutar
- ❏ Bomglidklackar
- ❏ Däck och hjul
- ❏ Gränslägesbrytare, larm och signalhorn
- ❏ Muttrar, bultar och andra fästanordningar
- ❏ Kedja eller grind till plattformsingång
- ❏ Varningsljus och larm (om så utrustad)

Kontrollera hela maskinen så att den inte:

- ❏ Har sprickor i svetsfogar eller bärande komponenter
- ❏ Bucklor eller skador på maskinen

- ❏ Kontrollera att alla bärande eller andra vitala komponenter har monterats och att alla tillhörande fästanordningar och stift har monterats och är ordentligt åtdragna.
- ❏ Förvissa dig om att batterierna monterats och är riktigt anslutna.
- ❏ Kontrollera att alla täckplåtar och luckor har monterats och reglats efter inspektion.

Underhåll

Beakta och följ noga:

☑ Föraren får bara utföra det rutinunderhåll som finns angivet i denna handbok.

☑ Schemalagda underhållsinspektioner ska utföras av auktoriserade reparatörer enligt tillverkarens specifikationer och föreskrifterna i ansvarshandböckerna.

Förklaring av underhållssymboler

OBSERVERA Följande symboler används i denna handbok för att förtydliga anvisningarna. När en eller flera symboler visas i anslutning till ett underhållsförfarande, har de den innebörd som anges nedan.

Anger att det krävs verktyg för att utföra denna procedur.

Anger att det krävs nya delar för att utföra proceduren.

Kontrollera hydrauloljenivån

Rätt hydrauloljenivå är nödvändig för maskinens drift. Felaktig hydrauloljenivå kan skada hydraulkomponenter. Genom dagliga kontroller kan inspektören identifiera ändringar i oljenivåer som kan påvisa förekomsten av problem i det hydrauliska systemet.

1 Se till att bommen befinner sig i sitt viloläge och inspektera sedan tanken som sitter på hydraulaggregatet.

⊙ Resultat: Hydrauloljenivån ska vara inom märkena FULL (MAX.) och ADD (MIN.) på hydraultanken.

Hydrauloljespecifikationer	
Hydrauloljetyp	Dexron eller likvärdig

Kontrollera batterierna

Ett batteri i gott skick är avgörande för att motorn ska fungera väl och driften ska vara säker.
Fel vätskenivåer eller skadade kablar och anslutningar kan resultera i motorkomponentskada och riskabel drift.

VARNING Risk för elektriska stötar. Kontakt med heta eller strömförande kretsar kan orsaka dödsfall eller allvarlig personskada. Ta av alla ringar, klockor och andra smycken.

VARNING Risk för kroppsskada. Batterierna innehåller syra. Undvik att spilla batterisyra eller komma i kontakt med den. Neutralisera batterisyraspill med natriumbikarbonat och vatten.

OBSERVERA Utför denna test när batterierna har laddats helt.

1 Sätt på dig skyddskläder och skyddsglasögon.
2 Se till att batterianslutningarna är fria från korrosion.
3 Skruva bort batteriets ventilationslock.
4 Kontrollera syranivån i batteriet. Fyll på med destillerat vatten till botten av batteriets påfyllningsrör vid behov. Fyll inte på för mycket.
5 Skruva på batteriets ventilationslock.

Kontrollera ringtrycket

FARA Risk för vältning. Ett överfyllt däck kan explodera vilken kan äventyra maskinens stabilitet och göra att den välter.

FARA Risk för vältning. Användning av produkter för tillfällig reparation av punkteringar kan leda till fel på däcket, vilket kan äventyra maskinens stabilitet och göra att den välter.

VARNING Risk för kroppsskada. Ett för hårt pumpat däck kan explodera och kan leda till dödsfall eller allvarlig skada.

OBSERVERA Denna procedur behöver inte utföras på maskiner som är utrustade med skumfyllda däck.

1 Kontrollera alla däck med en lufttrycksmätare och fyll på luft vid behov.

Däckspecifikationer	
Industridäck	6,9 bar

Schemalagt underhåll

Underhåll skall utföras varje kvartal, varje år och vartannat år av en utbildad och kvalificerad reparatör enligt tillverkarens specifikationer och föreskrifterna i servicehandböckerna för denna maskin.

Maskiner som inte har använts på mer än tre månader skall kontrolleras enligt kvartalsunderhållet innan de tas i bruk igen.

Funktionstester

Manövrera aldrig maskinen innan:

☑ Du har lärt dig och är väl förtrogen med principerna om hur maskinen ska manövreras på ett säkert sätt enligt denna bruksanvisning.

1 Undvik farliga situationer.

2 Utför alltid en inspektion före drift.

3 Utför alltid funktionstesterna innan maskinen tas i bruk.

Lär dig funktionstesterna noga så att du förstår dem, innan du fortsätter till nästa avsnitt.

4 Inspektera arbetsplatsen.

5 Använd endast maskinen för avsett ändamål.

Grundregler

Syftet med funktionstesterna är att upptäcka eventuella felaktigheter innan maskinen tas i drift. Föraren måste följa steg-för-steg-anvisningarna tills maskinens samtliga funktioner testats.

En felaktig maskin får aldrig användas. Om funktionsfel upptäcks på maskinen, måste maskinen märkas ut och tas ur drift. Maskinen får endast repareras av en auktoriserad reparatör och enligt tillverkarens specifikationer.

När maskinen reparerats, måste den genomgå en inspektion före drift och åter funktionstestas av föraren, innan den tas i drift.

Symbolförklaring

⊙ Anger att ett visst resultat förväntas efter att en serie steg har utförts.

1 Ställ upp och testa maskinen på ett fast, plant underlag som är fritt från hinder.

Vid chassits manöverpanel

2 Vrid nyckelomkopplaren till markreglering.

3 Dra ut den röda Nödstoppknappen till läge till.

⊙ Resultat: Blinkfyren (om sådan finns) skall blinka.

Test av Nödstopp

4 Tryck in den röda Nödstoppknappen till läge från.

⊙ Resultat: Inga Bomfunktioner ska fungera.

5 Dra ut den röda Nödstoppknappen till läge till.

Test av maskinfunktioner

6 Håll inte funktionsstartknappen åt någon sida. Försök aktivera alla vippomkopplare för bom och plattform.

⊙ Resultat: Ingen bom eller plattformsfunktion ska fungera.

7 Håll funktionsstartknappen åt endera sidan och aktivera varje boms och plattforms vippomkopplare för aktivering av funktion.

⊙ Resultat: Alla bom- och plattformsfunktioner skall fungera en hel cykel. Sänkningslarmet (om monterat) skall ljuda medan bommen sänks.

Maskiner som är utrustade med brytning av funktionen för plattformens nivellering: Brytaren för nivellering av plattform fungerar inte när överbommen är rest förbi körhastighetens gränslägesbrytare.

Testa lutningssensorn

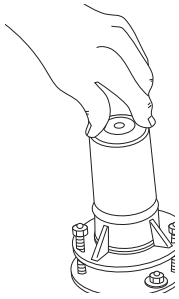

8 Vrid nyckelomkopplaren till manövrering från plattformen. Dra ut plattformens röda Nödstoppknapp till läge till.

9 Öppna svängbordskåpan på motsatta sidan mot chassikontrollerna och lokalisera lutningssensorn till höger om hydraulpumpen.

10 Tryck ner lutningssensorns ena sida och håll den ner i 5 sekunder.

⊙ Resultat: Larmet på plattformen ska ljuda.

Test av nödkontrollerna

11 Vrid nyckelomkopplaren till markreglering.

12 Dra ut den röda Nödstoppknappen till läge till.

13 Håll vippomkopplaren för nödkraft i läge till och aktivera samtidigt alla vippomkopplare för bomfunktionen.

Obs: För att spara batterikraft, bör varje funktion bara testas i en partiell cykel.

⊙ Resultat: Alla bomfunktioner ska fungera.

FUNKTIONSTESTER

Vid plattformens manöverpanel

Test av Nödstopp

14 Tryck in plattformens röda Nödstoppknapp till läge från.

15 Aktivera alla maskinfunktioners reglage eller vippbrytare.

⊙ Resultat: Ingen funktion ska fungera.

16 Dra ut den röda Nödstoppsknappen till Till-läget.

Test av signalhornet

17 Tryck på signalhornsknappen.

⊙ Resultat: Signalhornet ska ljuda.

Test av fotomkopplaren

18 Släpp upp fotomkopplaren och testa varje maskinfunktion.

⊙ Resultat: Maskinens funktioner ska inte fungera.

Test av maskinfunktioner

19 Trampa ned fotomkopplaren.

20 Aktivera alla maskinfunktioners reglage eller vippbrytare.

⊙ Resultat: Alla bom- och plattformsfunktioner ska fungera en hel cykel.

Obs: Kontrollera bomfunktionernas hastighet genom justering av bomfunktionernas hastighetsstyrenhet. Kör- och styrfunktioner påverkas inte av bomfunktionernas hastighetsstyrenhet.

Maskiner som är utrustade med brytning av funktionen för plattformens nivellering: Brytaren för nivellering av plattform fungerar inte när överbommen är rest förbi körhastighetens gränslägesbrytare.

Test av styrningen

21 Trampa ned fotomkopplaren.

22 Tryck tumvippomkopplaren på körreglagets översida i riktning mot den blå triangeln på manöverpanelen.

⊙ Resultat: Styrhjulen ska vridas i den riktning som anges av de blå trianglarna på körchassit.

23 Tryck tumvippomkopplaren i riktning mot den gula triangeln på manöverpanelen.

⊙ Resultat: Styrhjulen skall vridas i den riktning som de gula trianglarna pekar på körchassit.

Testkörning och bromstest

24 Trampa ned fotomkopplaren.

25 Flytta körreglaget långsamt i den riktning som anges av den blå pilen på manöverpanelen tills maskinen börjar röra sig. Placera därefter handtaget i mittläget.

⊙ Resultat: Maskinen ska nu röra sig i den riktning som anges av den blå pilen på körchassit och därefter stanna tvärt.

26 Flytta köreglaget långsamt i den riktning som anges av den gula pilen på manöverpanelen tills maskinen börjar röra sig. Placera därefter handtaget i mittläget.

⊙ Resultat: Maskinen ska nu röra sig i den riktning som anges av den gula pilen på körchassit och därefter stanna tvärt.

Obs! Bromsarna måste kunna hålla maskinen på en sluttning som den kan ta sig uppför.

Test av begränsad körhastighet

27 Trampa ned fotomkopplaren.

28 Höj överbommen ungefär 61 cm.

29 Flytta sakta körreglaget till fullt körläge.

⊙ Resultat: Den maximala körhastigheten med upprest överbom ska inte överstiga 30 cm per sekund.

30 Sänk överbommen till nedsänkt läge.

31 Höj underbommen ungefär 61 cm.

32 Flytta sakta körreglaget till fullt körläge.

⊙ Resultat: Den maximala körhastigheten med upprest underbom ska inte överstiga 30 cm per sekund.

33 Sänk underbommen till nedsänkt läge.

34 Skjut ut överbommen ca 30 cm.

35 Flytta sakta körreglaget till fullt körläge.

⊙ Resultat: Den maximala körhastigheten med utskjuten överbom skall inte överstiga 30 cm per sekund.

36 Dra tillbaka bommen.

Om körhastigheten med överbommen upprest, underbommen upprest eller överbommen utskjuten överstiger 30 cm per sekund, märk maskinen och ta den omedelbart ur drift.

FUNKTIONSTESTER

Test av köraktiveringssystemet

37 Tryck ned fotpedalen och sänk bommen till nedsänkt läge.

38 Rotera vridbordet tills överbommen flyttar sig förbi ett av de icke styrande hjulen.

⊙ Resultat: Varningslampan för kontroll av körriktning bör tändas och fortsätta lysa medan bommen befinner sig någonstans inom det visade området.

39 Flytta körreglaget från centrum.

⊙ Resultat: Körfunktionen ska inte fungera.

40 För och håll vippomkopplaren för kontroll av körriktning till endera sidan och för sakta körreglaget från mitten.

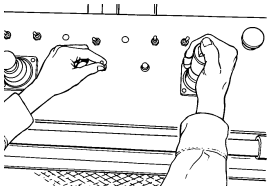

⊙ Resultat: Körfunktionen ska fungera.

Obs: När köraktiveringssystemet används, kan maskinen köra i motsatt riktning mot hur kör- och styrhandtaget flyttas.

Använd de färgkodade riktningspilarna på plattformsreglaget och på körchassit för att identifiera körriktningen.

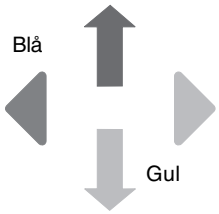

Test av nödkontrollerna

41 Dra ut den röda Nödstoppknappen till läge till.

42 Trampa ned fotomkopplaren.

43 Håll strömbrytaren för nödkraft i Till-läget och aktivera samtidigt alla funktioners reglage eller vippomkopplare.

Obs: För att spara batterikraft, bör varje funktion bara testas i en partiell cykel.

⊙ Resultat: Alla bom- och styrfunktioner ska fungera. Körfunktionerna ska inte fungera med nödkraft.

Test av Lyft/Kör-väljaren (om sådan finns)

44 Trampa ned fotomkopplaren.

45 Flytta körreglaget från centrum och aktivera en vippomkopplare för en bomfunktion.

⊙ Resultat: Ingen bomfunktion ska fungera. Maskinen rör sig i den riktning som indikeras på manöverpanelen.

46 Reparera alla felfunktioner innan maskinen tas i bruk.

Arbetsplatsinspektion

Manövrera aldrig maskinen innan:

☑ Du har lärt dig och är väl förtrogen med principerna om hur maskinen ska manövreras på ett säkert sätt enligt denna bruksanvisning.

1 Undvik farliga situationer.

2 Utför alltid en inspektion före drift.

3 Utför alltid funktionstester innan maskinen tas i drift.

4 Inspektera arbetsplatsen.

Lär dig arbetsplatsinspektionen noga så att du förstår den, innan du fortsätter till nästa avsnitt.

5 Använd endast maskinen för avsett ändamål.

Grundregler

Syftet med inspektionen av arbetsplatsen är att underlätta för föraren att avgöra om det går att arbeta säkert med maskinen på arbetsplatsen. Inspektionen bör utföras av föraren innan maskinen flyttas till arbetsplatsen.

Det är förarens skyldighet att informera sig om och minnas alla faror som kan förekomma på den nya arbetsplatsen och att uppmärksamma och undvika dem medan han flyttar, iordningställer och manövrerar maskinen.

Arbetsplatsinspektion

Uppmärksamma och undvik följande farliga situationer:

- branter och hål
- gupp, markhinder och skräp/rivningsmassor
- överliggande hinder och högspänningsledningar
- farliga platser
- otillräcklig bärighet hos underlaget för att tåla belastningen från maskinen
- vind- och väderleksförhållanden
- närvaro av obehörig personal
- andra förhållanden som kan försämra säkerheten

Driftsinstruktioner

Manövrera aldrig maskinen innan:

☑ Du har lärt dig och är väl förtrogen med principerna om hur maskinen ska manövreras på ett säkert sätt enligt denna bruksanvisning.

1 Undvik farliga situationer.

2 Utför alltid en inspektion före drift.

3 Utför alltid funktionstester innan maskinen tas i drift.

4 Inspektera arbetsplatsen.

5 Använd endast maskinen för avsett ändamål.

Grundregler

Kapitlet Driftsinstruktioner ger fullständiga anvisningar om driften av maskinen. Det är förarens skyldighet att följa alla säkerhetsregler och anvisningar i förar-, säkerhets- och ansvarshandboken.

Det är både riskabelt och farligt att använda maskinen för annat ändamål än att lyfta personal och verktyg till en arbetsplats.

Endast utbildad och auktoriserad personal bör tillåtas manövrera maskinen. Om fler än en förare ska använda maskinen vid olika tidpunkter i samma arbetsskift, måste samtliga vara kvalificerade förare och förväntas följa alla säkerhetsföreskrifter och anvisningar i förar-, säkerhets- och ansvarshandboken. Detta innebär att varje ny förare ska utföra en inspektion före drift, funktionstester och en inspektion av arbetsplatsen innan maskinen tas i drift.

Nödstopp

Tryck in antingen den röda mark- eller plattformsnödstoppknappen till läge från för att stoppa alla funktioner och stänga av motorn.

Reparera alla funktioner som eventuellt inte avstannar, när du trycker på den röda nödstoppsknappen.

Val och drift via markkontrollerna kopplar förbi plattformens röda nödstoppsknapp.

Nödkontroller

Använd nödkraft om den primära energikällan inte fungerar.

1 Vrid om nyckelomkopplaren till mark- eller plattformskontroll.

2 Dra ut den röda Nödstoppknappen till läge till.

3 Tryck ner fotomkopplaren när nödkontrollerna drivs från plattformen.

4 Håll strömbrytaren för nödkraft i läget TILL och aktivera den önskade funktionen.

Körfunktionen fungerar inte med nödkraft.

Drift från marken

1 Vrid nyckelomkopplaren till markreglering.

2 Dra ut den röda Nödstoppknappen till läge till.

Placering av plattformen

1 Håll funktionsstartknappen åt valfri sida.

2 Flytta den lämpliga vippomkopplaren enligt markeringarna på manöverpanelen.

Kör- och styrfunktionerna kan inte manövreras från chassits manöverpanel.

Maskiner som är utrustade med brytning av funktionen för plattformens nivellering: Brytaren för nivellering av plattform fungerar inte när överbommen är rest förbi körhastighetens gränslägesbrytare.

Drift från plattformen

1 Vrid nyckelomkopplaren till manövrering från plattformen.

2 Dra ut både chassits och plattformens röda Nödstoppknapp till läge till.

Placering av plattformen

1 Trampa ned fotomkopplaren.

2 Rör sakta det lämpliga funktionshandtaget eller vippströmbrytaren enligt markeringarna på manöverpanelen.

Maskiner som är utrustade med brytning av funktionen för plattformens nivellering: Brytaren för nivellering av plattform fungerar inte när överbommen är rest förbi körhastighetens gränslägesbrytare.

Styrning

1 Trampa ned fotomkopplaren.

2 Vrid styrhjulen med tumvippomkopplaren som sitter överst på körreglaget.

Använd de färgkodade pilarna på plattformskontrollerna och körchassit för att identifiera den riktning som hjulen vrider sig.

Körning

1 Trampa ned fotomkopplaren.

2 Öka hastigheten: Flytta körreglaget långsamt från centrum.

Minska hastigheten: Flytta körreglaget långsamt mot centrum.

Stopp: Flytta tillbaka kör/styrreglaget till centrum eller släpp fotkontrollen.

Använd de färgkodade pilarna på plattformskontrollerna och körchassit för att identifiera körriktningen.

Maskinens körhastighet begränsas när bommarna är uppresta.

DRIFTSINSTRUKTIONER

Köraktivering

Lampa till indikerar att bommen precis har flyttat sig förbi ett av de icke styrande hjulen och att körfunktionen har avbrutits.

För att köra, håll vippomkopplaren för kontroll av körriktning till endera sidan och för körreglaget sakta bort från centrum.

Var medveten om att maskinen kan flytta sig i motsatt riktning mot den riktning som kör- och styrkontrollen flyttas.

Använd alltid de färgkodade pilarna på plattformskontrollerna och körchassit för att identifiera körriktningen.

Felindikator för styrenhet Tänd

Om felindikatorn för styrenheten är tänd, tryck in den röda Nödstoppknappen, vänta några sekunder och dra sedan ut den röda Nödstoppknappen för att återställa systemet.

Om lampan fortsätter att lysa, märk ut maskinen och ta den ur drift.

Efter varje användning

1 Välj en säker uppställningsplats – ett fast, plant underlag, fritt från hinder och trafik.

2 Dra in och sänk bommen till sitt viloläge.

3 Rotera vridbordet så att bommen befinner sig mellan de icke styrande hjulen.

4 Vrid nyckelomkopplaren till läge från och ta bort nyckeln för att förhindra obehörig användning.

5 Blockera hjulen.

6 Ladda batterierna (om det behövs).

Transport

Beakta och följ noga:

☑ Transportfordonet måste ställas upp på ett plant underlag.

☑ Transportfordonet måste spännas fast så att det inte rör sig medan maskinen lastas.

☑ Kontrollera att fordonets kapacitet, lastytor och kättingar/remmar är starka nog för maskinens vikt. Information om maskinens vikt finns på serieplåten.

☑ Maskinen måste stå på plant underlag eller spännas fast, innan bromsarna frigörs.

☑ Se till att vridbordet är säkrat med vridbordsrotationslåset före transporten. Glöm inte att låsa upp vridbordet före drift.

Fastspänning på lastbil eller släp för transport

Blockera alltid maskinens hjul före transport.

Använd förankringspunkterna på chassit för att förankra maskinen till transportytan.

Använd rotationsskyddet under plattformen för att säkra bommen så att den inte rör sig från sida till sida. Använd inte onödigt stor nedåtriktad kraft vid säkring av bomsektionen.

Använd kättingar eller remmar med hög lyftkapacitet.

Vrid nyckelomkopplaren till läge från och ta ur nyckeln innan transporten påbörjas.

Besiktiga maskinen så att inga detaljer sitter löst eller är dåligt förankrade.

Frihjulskonfiguration för vinschning

1 Blockera hjulen för att förhindra att maskinen rullar.

2 Lossa hjulbromsarna hos de icke styrande hjulen genom att vrida momentnavskruvarna (se nedan).

Maskiner med fjärrbromsbrytare:
Anslut brytaren till adaptern på chassits manöverpanel. Aktivera fjärrbromsens frigöringsbrytare medan maskinen vinschas.

3 Kontrollera att vinschvajern är ordentligt förankrad i körchassits öglor och att inga hinder finns på körvägen.

Efter att maskinen lastats:

1 Blockera hjulen för att förhindra att maskinen rullar.

2 Aktivera hjulbromsarna hos de icke styrande hjulen genom att vrida momentnavskruvarna (se nedan).

Bogsering av en Genie Z-45/25 DC eller en Z-45/25J DC maskin rekommenderas ej. Om bogsering måste ske, bör hastigheten aldrig överstiga 3,2 km/h.

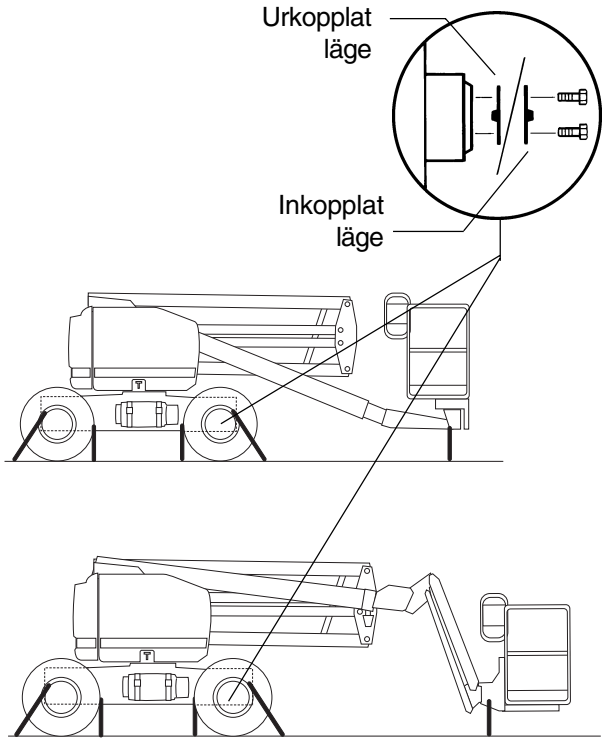

Dekaler

Kontroll av dekaler

Använd bilderna på nästa sida för att kontrollera att samtliga dekaler går att läsa och finns på maskinen.

Nedan finns en lista där dekalerna beskrivs i nummerordning och där antalet dekaler anges.

Artikel-nummer	Dekalbeskrivning	Antal
27204	Pil - blå	1
27205	Pil - gul	1
27206	Triangel - blå	2
27207	Triangel - gul	2
27564SW	Fara - Risk för elektriska stötar	2
28157SW	Etikett - Dexron	1
28161SW	Varning - Klämrisk	3
28163SW	Observera - Max. sidokraft - 667 N	1
28164SW	Observera - Farliga material	1
28165SW	Observera - Fotomkopplare	1
28171	Etikett - Rökning förbjuden	1
28174SW	Etikett - Ström till plattform, 230V	2
28175SW	Se upp - Tillträde till utrymme	1
28176SW	Observera - Saknade handböcker	1
28177SW	Varning - Plattformen vrider sig	2
28181SW	Varning - Stig inte här, åk inte här	1
28235SW	Etikett - Ström till plattform, 115V	2
28236SW	Varning - Om man inte läser . . .	1
30080SW	Observera - Max. last	1
31060SW	Fara - Vältning, spärr	3
31508SW	Observera - Ström till batteriladdare	1
31784SW	Etikett - Ringtryck	4
31786SW	Observera - Kopplingsschema	2
31787SW	Fara - Risk för vältning	2
31788SW	Fara - Säkerhet batteri	2
32700SW	Fara - Säkerhetsföreskrifter	2

Artikel-nummer	Dekalbeskrivning	Antal
33550	Säkerhetstejp	—
33952SW	Fara - Lutningslarm	1
38110SW	Etikett - Rörelselarm	1
38111SW	Varning - Bromsfrigörning	1
38112SW	Se upp - Bromsfrigörning	1
40434SW	Etikett - Ögla	3
43658SW	Etikett - Ström till laddare, 230V	1
43663SW	Observera - Funktionsaktivering	1
44980SW	Etikett - Ström till laddare, 115V	1
44981SW	Luftlinje för plattform	2
44986SW	Observera, Max. Handkraft, 400 N	1
52631SW	Plattformens manöverpanel	1
52632SW	Manöverpanel mark	1
52664SW	Etikett - Indikatorlampa för styrenhetsstatus	1
52672SW	Fara - Vältning	4
52787SW	Observera - Driftinstruktioner för laddare	2
52946SW	Observera - Driftsinstruktioner - Från plattformen	1
52947SW	Observera - Driftinstruktioner - Från marken	1
52969	Kosmetisk - Genie Bom	1
62070	Kosmetisk - Likspänning	1
62926	Kosmetisk - Genie Z-45/25J	1
62927	Kosmetisk - Genie Z-45/25	1
72443SW	Plattformens manöverpanel	1
72444SW	Manöverpanel mark	1
82279SW	Plattformens manöverpanel	1

DEKALER

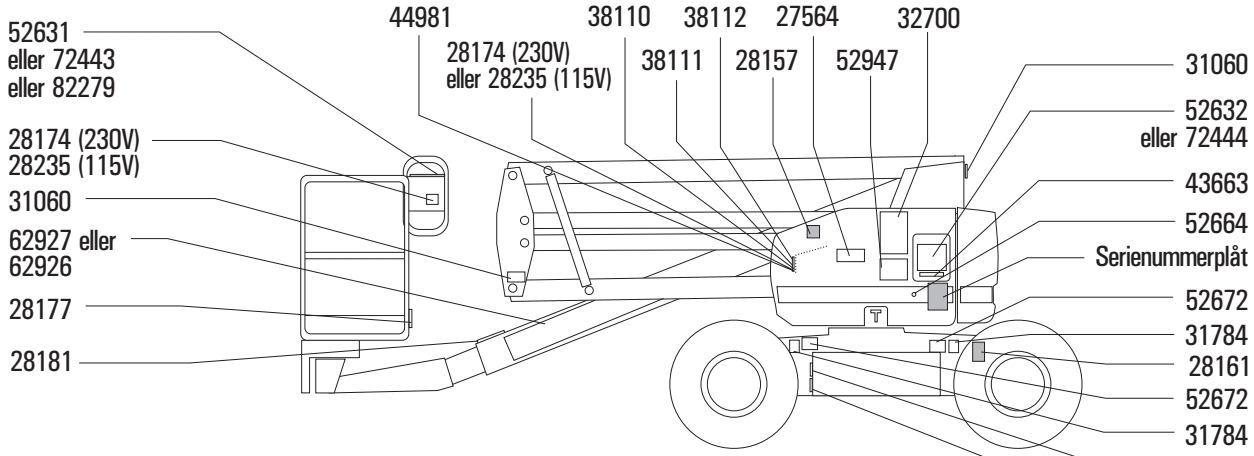

Markkontroller sida

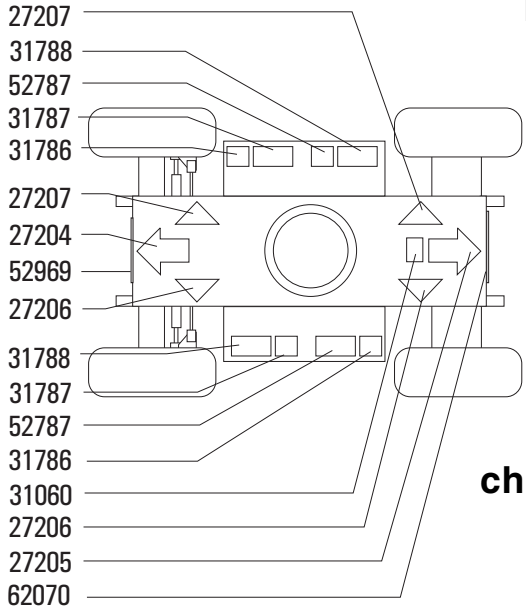

Kör chassi

Plattform

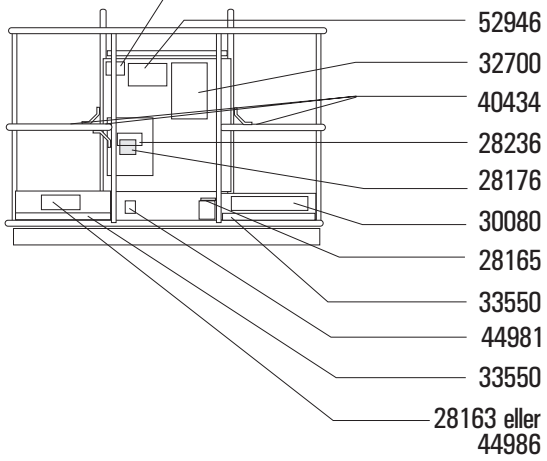

Icke markkontroller sida

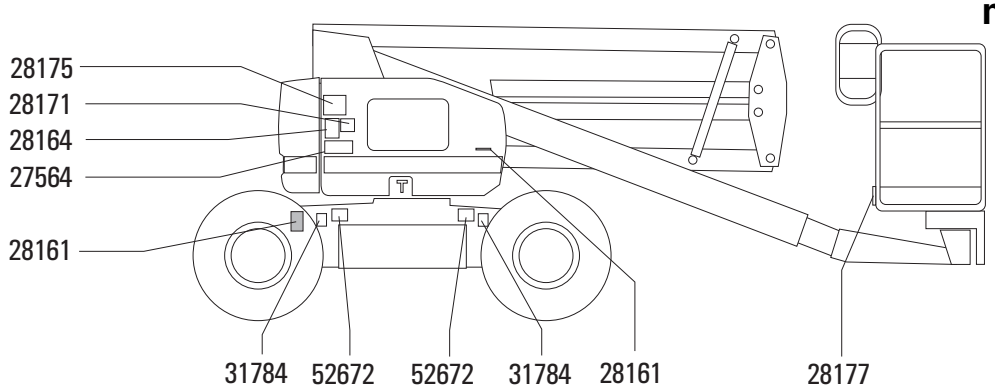

Skuggning betyder att dekalen inte är synlig, att den sitter under skyddslock

Specifikationer

Modell	Z-45/25 DC (utan jibb)	Z-45/25J DC (jibb)
Maximal arbetshöjd	15,7 m	15,6 m
Max höjd, plattform	13,8 m	13,8 m
Max höjd, infälld	2,0 m	2,0 m
Max horisontell räckvidd	[1]7,5 m	7,7 m
Bredd	1,8 m	1,8 m
Längd, infälld	5,5 m	6,8 m
Maximal lastkapacitet 1,8 m plattform	227 kg	227 kg
Hjulbas	2,0 m	2,0 m
Vändradie (yttre)	0 m	0 m
Vändradie (inre)	1,5 m	1,5 m
Vridbordets rotation (grader)	359°	359°
Vridbordets utstick bakåt	0 cm	0 cm
Kraftkälla		8 Grupp-4H, 6V 315AH Batterier
Körhastighet, nedsänkt	4,8 km/tim 12,2 m/9 sek	4,8 km/tim 12,2 m/9 sek
Körhastighet, uppresta bommar	1 km/h 12,2 m/45 sek	1 km/tim 12,2 m/45 sek
Bullernivå Max ljudnivå på normala arbetsplatser (medelvärde)	73 dB	73 dB
Vikt (Maskinvikten varierar med olika tillval)		Se serieskylt

Modell	Z-45/25 DC (utan jibb)	Z-45/25J DC (jibb)
Plattformsdimensioner, 1,8 m (längd x bredd)	1,8 m x 0,76 m	1,8 m x 0,76 m
Plattformens nivåinställning	självinställande	självinställande
Plattformsrotation	180 grader	160 grader
Reglage	24V likspänning	proportionellt
Eluttag (växelspänning) på plattformen	standard	standard
Hydraultryck (maximum) (bomfunktioner)	221 bar	221 bar
Däcksstorlek, 2WD Industriell		9-14,5 LT
Backtagningsförmåga, infälld, 2WD	30%	30%
Markfrigång minimum	17,8 cm	17,8 cm
Hydraultankens volym	30,3 liter	30,3 liter

[1] Räckvidd med plattformen roterad 90 grader

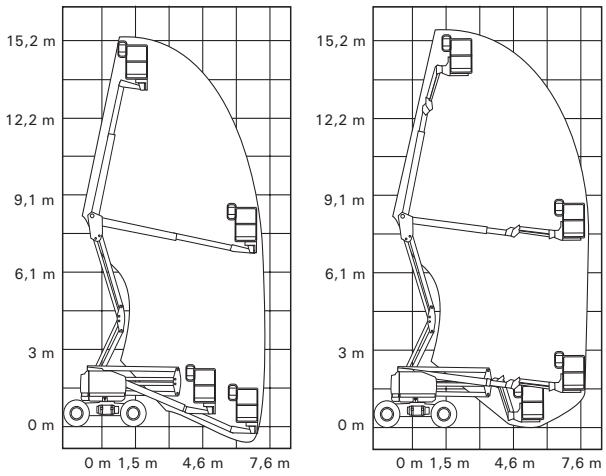

Genie har som policy att kontinuerligt förbättra sina produkter. Produktspecifikationerna kan ändras utan föregående meddelande eller förpliktelser.

Distribuerad av:

Genie North America
Telefon 425.881.1800
Avgiftsfritt USA och Canada
800.536.1800
Fax 425.883.3475

Genie Australia Pty Ltd.
Telefon +61 7 3375 1660
Fax +61 7 3375 1002

Genie Scandinavia
Telefon +46 31 3409612
Fax +46 31 3409613

Genie China
Telefon +86 21 53852570
Fax +86 21 53852569

Genie France
Telefon +33 (0)2 37 26 09 99
Fax +33 (0)2 37 26 09 98

Genie Malaysia
Telefon +65 98 480 775
Fax +65 67 533 544

Genie Iberica
Telefon +34 93 579 5042
Fax +34 93 579 5059

Genie Japan
Telefon +81 3 3453 6082
Fax +81 3 3453 6083

Genie Germany
Telefon +49 (0)4202 88520
Fax +49 (0)4202 8852-20

Genie Korea
Telefon +82 25 587 267
Fax +82 25 583 910

Genie U.K.
Telefon +44 (0)1476 584333
Fax +44 (0)1476 584334

Genie Brasil
Telefon +55 11 41 665 755
Fax +55 11 41 665 754

Genie Mexico City
Telefon +52 55 5666 5242
Fax +52 55 5666 3241

Genie Holland
Telefon +31 10 220 7911
Fax +31 10 220 6642